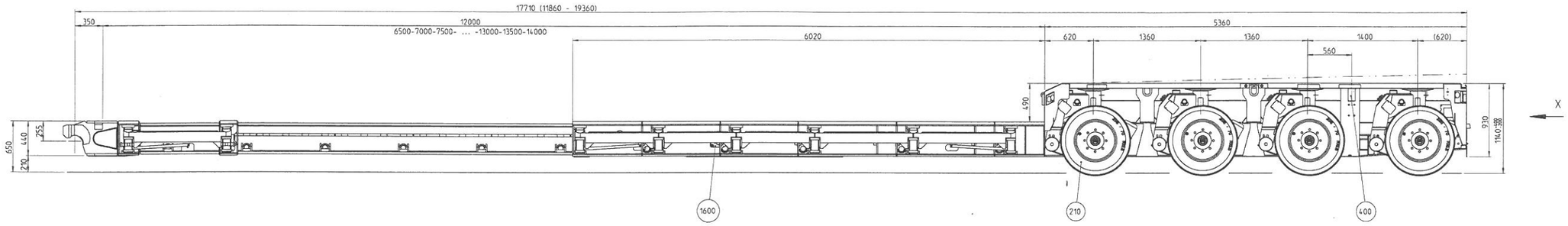

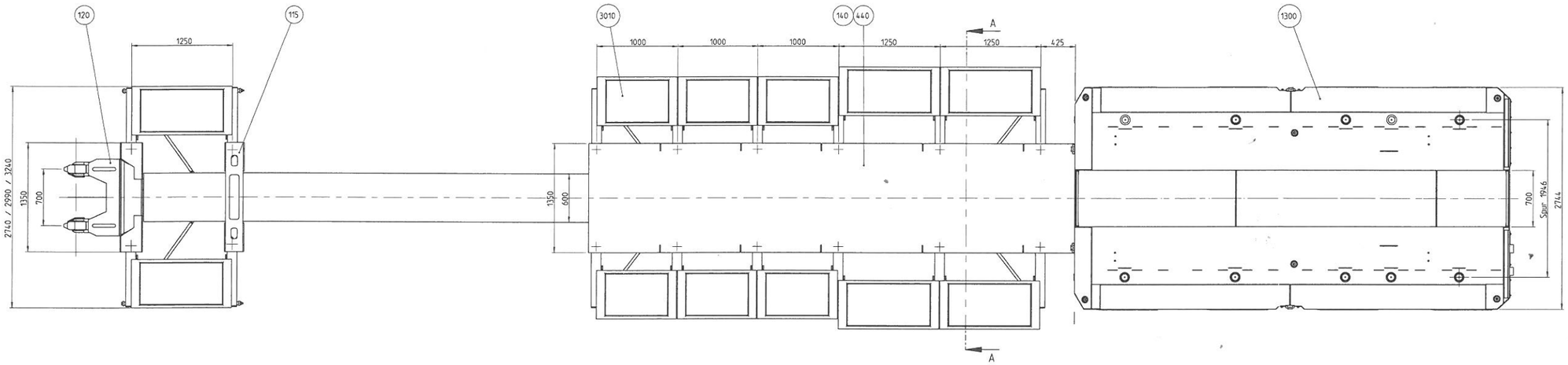

X
1:10

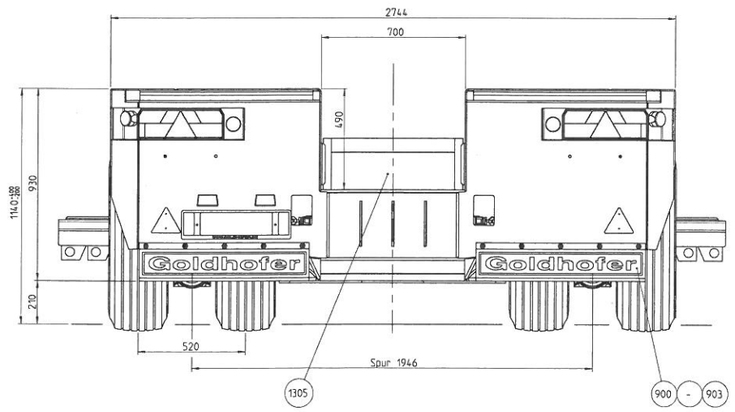

A-A
1:10

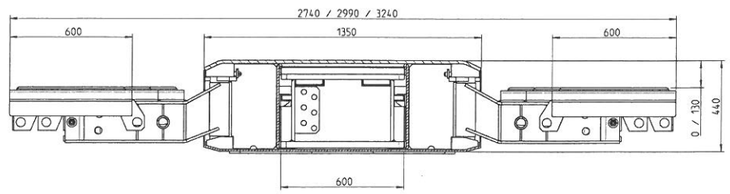

Gewichte:

XLE 4 mit Baggerbruecke	:	16110 kg
Schiebetische (3 Stueck)	:	405 kg
Verbreiterung & Matratzen	:	1955 kg
Alu-Auffahrkeile	:	360 kg
komplett	:	18470 kg

Schutzvermerk ISO 16016 beachten! Copyright according to ISO 16016

Fertigungsvorgaben siehe Goldhofer-Z. Nr. GH-(05).41.71.1
for required production specification see draw.# GH-(05).41.71.1

Index	Aenderung/revision	Datum/date	Name
0	***	27.03.2006	paul
	Erstellt/drawn	22.03.2006	paul
	Geprueft/checked	27.03.2006	paul

Goldhofer
www.goldhofer.de

Opti-Nr./Id.#: 490420

Massstab/scale: 1:20
Werkstoff/material: -
Gewicht/weight: -

Benennung/description:
Fahrzeugzsb.
XLE 4 mit Baggerbruecke
vehicle assembly

Zeichnungs-Nr./drawing #: 08638.00.00.00 - 0

Stück: 08627.00.00.00 / 488740
Auftrag Nr.: 28329-00 / Gentzen
Blatt/sheet: 1/1
Format: A0